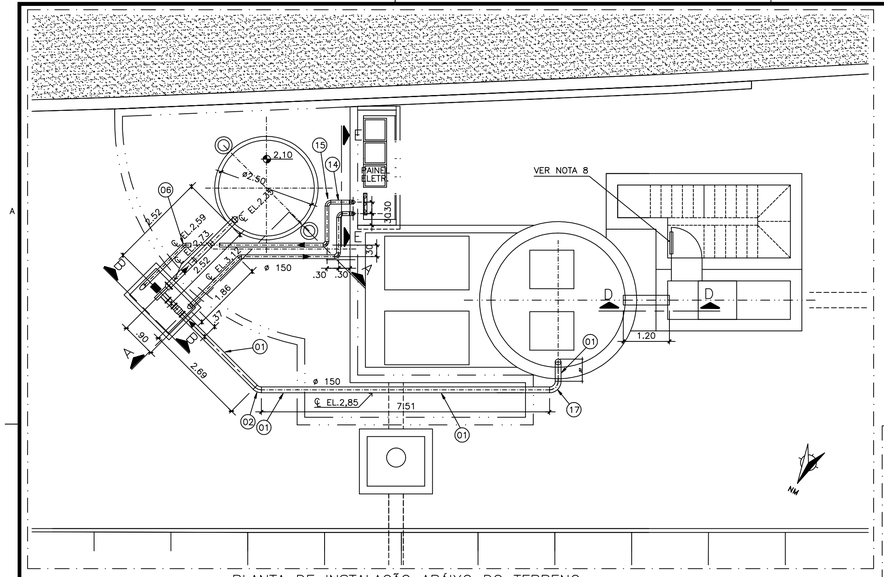

PLANTA DE INSTALAÇÃO ABAIXO DO TERRENO
ESC. 1:75

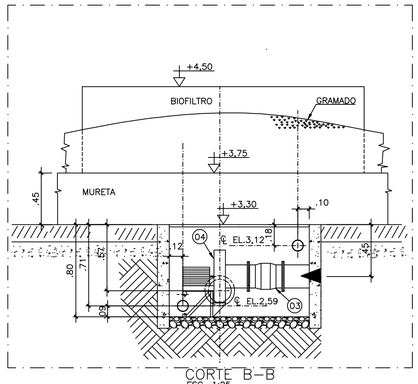

CORTE B–B
ESC. 1:25

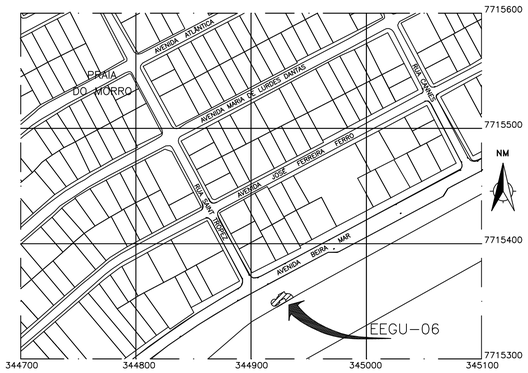

PLANTA DE SITUAÇÃO
ESC. 1:2.500

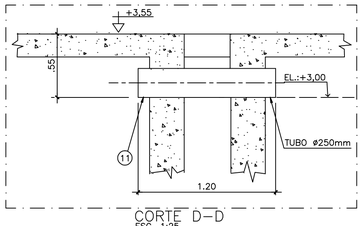

CORTE D–D
ESC. 1:25

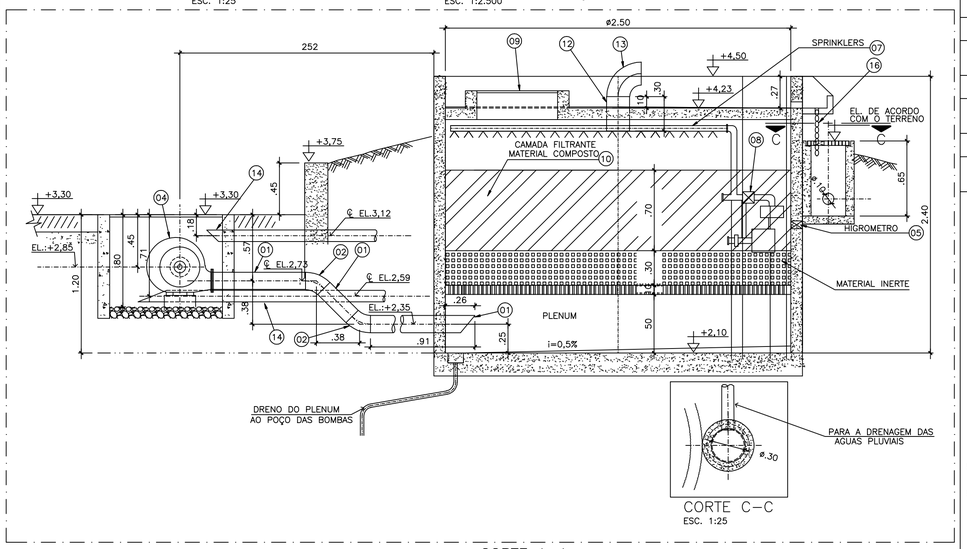

CORTE C–C
ESC. 1:25

CORTE A–A
ESC. 1:25

LISTA DE MATERIAIS

ITEM	DESCRIÇÃO	UN.	MATERIAL	DIÂMETRO (mm)	QUANT.	OBS.
01	TUBO EM PRFV REVESTIDO INTERNAMENTE EM PVC	m	PRFV	150	14,00	
02	CURVA LONGA 45° EM PRFV REVESTIDA INTERNAMENTE EM PVC	PÇ	PRFV	150	03	
03	VÁLVULA CONTROLADORA DE VAZÃO EM PRFV	PÇ	PRFV	150	01	
04	EXAUSTOR EM PRFV 100X400mm / MOTOR 3,0 CV (3x220x60/2 POLOS)Q=600/m3/h – 500 mmca	PÇ	PRFV	150	01	
05	HIGROMETRO DE 0–100% COM RABICHO DE 2m E SINAL 4–20mA. MOD. GTU–PS	PÇ	–	–	01	
06	CURVA LONGA 45° EM PRFV REVESTIDA INTERNAMENTE EM PVC	PÇ	PRFV	100	02	
07	SISTEMA DE ASPERSÃO DE ÁGUA (TUBOS PVC 1" + SPLINKERS + FILTRO DE LINHA)	CJ	–	–	01	
08	VÁLVULA SOLENÓIDE ACOPLADA A VÁLVULA ELÉTRICA PARA ADMISSÃO DE ÁGUA	PÇ	–	–	01	
09	TAMPA DA PORTA DE VISITA DO BIOFILTRO EM PRFV 700x700mm	PÇ	–	–	01	
10	BIOMASSA PARA O FILTRO VER DESENHO N° CNO–GE–06–00–BF–001	m3	–	–	4,90	
11	TUBO EM PRFV REVESTIDO INTERNAMENTE EM PVC	m	PRFV	250	1,20	
12	TUBO EM PRFV REVESTIDO INTERNAMENTE EM PVC	m	PRFV	200	0,70	
13	CURVA CURTA 90° EM PRFV REVESTIDA INTERNAMENTE EM PVC	PÇ	PRFV	200	02	
14	TUBO EM PRFV REVESTIDO INTERNAMENTE EM PVC	m	PRFV	100	20,00	
15	CURVA CURTA 90° EM PRFV REVESTIDA INTERNAMENTE EM PVC	PÇ	PRFV	100	10	
16	CORRENTE GALVANIZADA	m	–	–	4,00	
17	CURVA LONGA 90° EM PRFV REVESTIDA INTERNAMENTE EM PVC	PÇ	PRFV	150	01	

NOTAS

1 – DIMENSÕES EM CENTÍMETRO, ELEVAÇÕES EM METRO EXCETO ONDE INDICADO.
2 – VERIFICAR MEDIDAS NO LOCAL.
3 – PARA DADOS ESTRUTURAIS, VER PROJETO ESPECÍFICO.
4 – TAMPAS DA ELEVATÓRIA EM FIBRA DE VIDRO REFORÇADA. PARA DETALHES, VER PROJETO ESPECÍFICO.
5 – A PARTE INTERNA DO FILTRO SERÁ IMPERMEABILIZADA COM EPÓXI ISENTO DE BETUME
6 – PARA DETALHAMENTO DO PISO, VER PROJETO DE URBANIZAÇÃO
7 – CONTROLADOR E INDICADOR DE UMIDADE SINAL RECEBIDO DO TRANSMISSOR DE UMIDADE DA CAMADA FILTRANTE, INSTALADO NO PAINEL ELÉTRICO GERAL EEE (CÁPUA). VER PROJETO ESPECÍFICO ELETRICO/ AUTOMAÇÃO.
8 – PORTA DE ACESSO AO DESARENADOR E GRADEAMENTO COM MEIA ALTURA DE VENEZIANA PARA ENTRADA DE AR FALSO.
9 – A CAIXA DE AREIA DEVERÁ SER INTERLIGADA COM TUBO PVC DN 250 INSTALADO NA SUA GERATRIZ INFERIOR NA COTA EL.:+3,00, PARA PASSAGEM DE GASES.

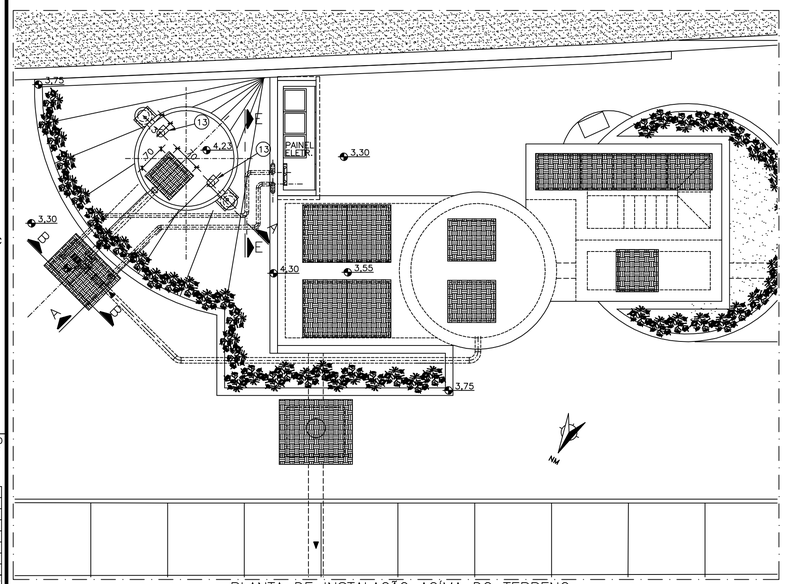

PLANTA DE INSTALAÇÃO ACIMA DO TERRENO
ESC. 1:75

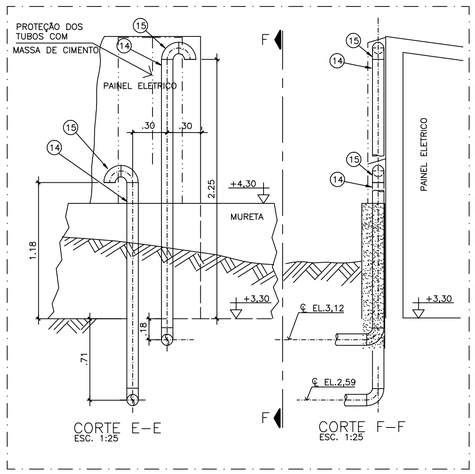

CORTE E–E
ESC. 1:25

CORTE F–F
ESC. 1:25

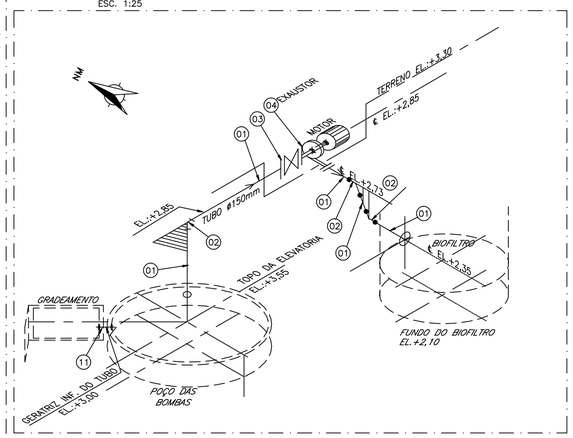

ISOMÉTRICO
SEM ESCALA

CONFIGURAÇÃO DE PENAS P/ PLOTAGEM: A1 COLOR

8	0,08	7
6	0,15	7
7	0,2	7
4	0,3	7
1	0,4	7
3	0,5	7
5	0,6	7
2	0,8	7
10	0,2	10
140	0,4	140
162	0,4	162
251	0,1	251

ESTE DESENHO É PROPRIEDADE DA COMPANHIA ESPIRITO SANTENSE DE SANEAMENTO – CESAN E NÃO PODE SER COPIADO SEM SUA AUTORIZAÇÃO.

NÚMEROS	TÍTULOS
CNO–GU–01–01–EE–010	ESTACAO ELEVATORIA ESGOTO BRUTO URBANIZACAO

PRINCIPAIS DESENHOS DE REFERÊNCIA

Nº	LOCAL	DISCRIMINAÇÃO	DES.	DIV.	GER.	DATA

REVISÃO

CANCELA E SUBSTITUI O DESENHO NÚMERO: –

CANCELADO E SUBSTITUÍDO PELO DESENHO NÚMERO: –

CENTRO DE DOCUMENTAÇÃO
RECEBIDO: / /
Nº DOC.: ASS.:
APROVAÇÃO CESAN:
ASS.: MATR.:
UNID.: DATA: / /
ESTA APROVAÇÃO NÃO ISENTA A CONTRATADA DE SUAS RESPONSABILIDADES LEGAIS.

EMITENTE: ODEBRECHT Infraestrutura

PROJETADO:	COORDENADOR:
JOSÉ VALADÃO ARANTES JR.	PAULO CESAR MORAND
CREA: 310–D REGIÃO: ES	CREA: 45805/D REGIÃO: RJ
DESENHO: ELIO CHERUBIN	Nº DES. PROJETISTA:
DATA: 08/01/10	CNO–GU–06–00–BF–005

RESPONSÁVEL TÉCNICO: GILBERTO EUGÊNIO DE SOUZA
CREA: 47433/D REGIÃO: RJ ART Nº: 2009.86784 DATA: 14/05/08

EMISSÃO CESAN	DATAS
PROJETADO:	–
CREA: CREA	
DESENHADO:	–
VERIFICADO: JADYR SOARES CARVALHO	–
DIVISÃO: JADYR SOARES CARVALHO	–
GERÊNCIA: ENGº JOSÉ CARLOS DALBEM	–

CESAN — águas limpas

MUNICÍPIO: GUARAPARI | DISTRITO: | BAIRRO: PRAIA DO MORRO

NOME DO EMPREENDIMENTO: PROJETO–INSTALAÇÃO07 COMPLEMENTAÇÃODASREDESCOLETORASIMPLANTADASÀSMALHASEMOPERAÇÃODOSISTEMA DEESGOTAMENTOSANITÁRIODAPRAIADOMORROEADJACÊNCIAS–BACIAPRAIADOMORRO

TÍTULO: ESTAÇÃO ELEVATÓRIA DE ESGOTO BRUTO – EEGU–6B SISTEMA DE DESODORIZAÇÃO BIOLOGICA

ESCALA:	FOLHA:	Nº CESAN	REV:
INDICADA	01 / 01	–	0